Parti di ricambio e di sistema PilotProtector
Parti singole (esempio per un sistema del Gruppo prezzi A)
I numeri di posizione sono identici a quelli del listino prezzi
Data di stampa: 05.12.2006

Posizione	Denominazione
1/2	Spondina singola sinistra / destra
3/4	Adattatori posteriori sinistra / destra
5/6	Adattatori anteriori sinistra / destra
7/8	Serratura sinistra / destra
9	Ferramenta per serratura
10	Sblocco
11/12	Gruppo serratura sinistra / destra
13/14	Calotta serratura sinistra / destra
15	Ammortizzatore pneumatico a gas
16	Cuscino per le anche
17	Cuscino per le spalle
18/19	Archetto completo sinistra / destra
20/21	Sistema completo sinistra / destra

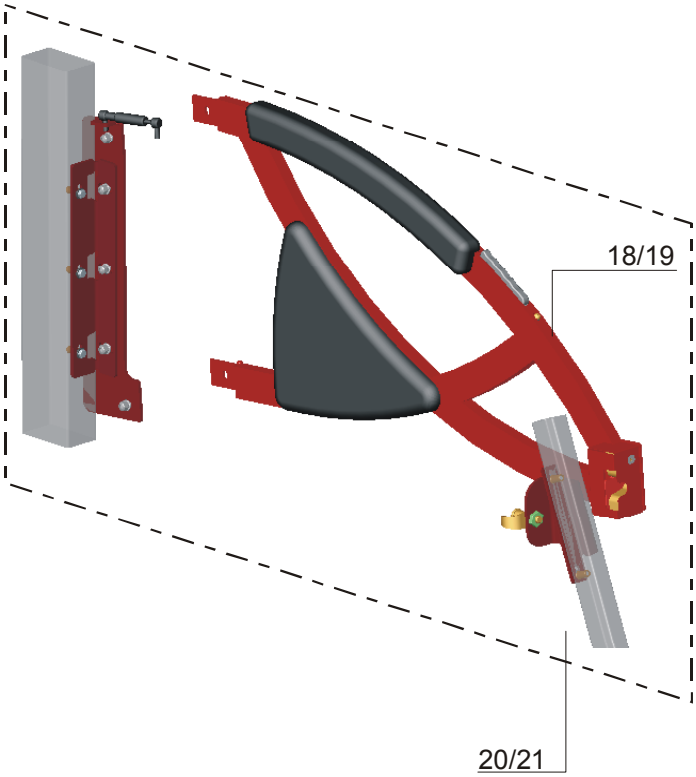

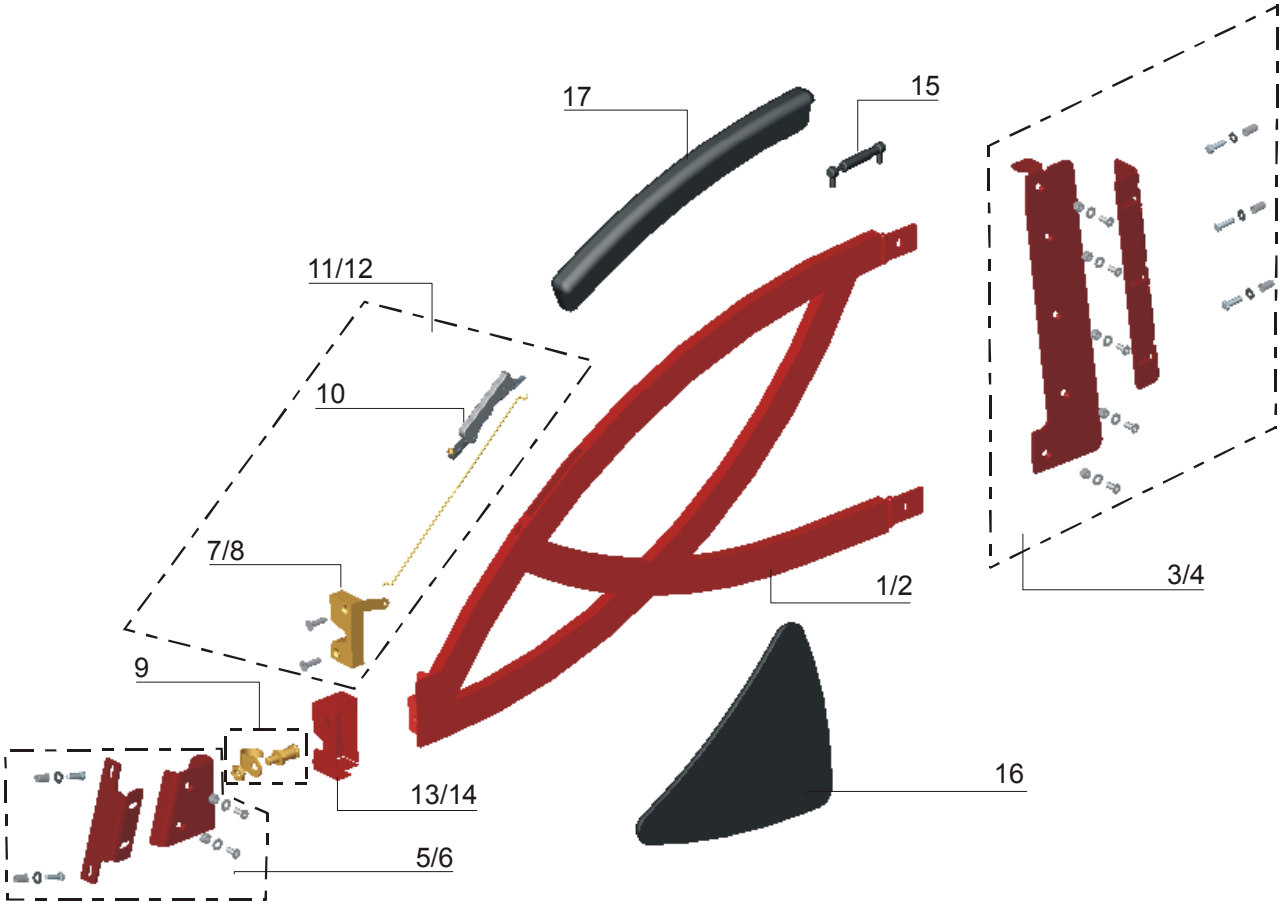

IWS Ingenieurgesellschaft Weiner & Schröter mbH
Marie-Curie-Straße 6 • D-47475 Kamp-Lintfort
Fon +49-2842 / 90 86 69 • Fax +49-2842 / 90 89 19
info@iws-mbh.de • www.iws-mbh.de